50Гц

ARGAL
CHEMICAL PUMPS

“EQUIPRO”
вертикальные насосы

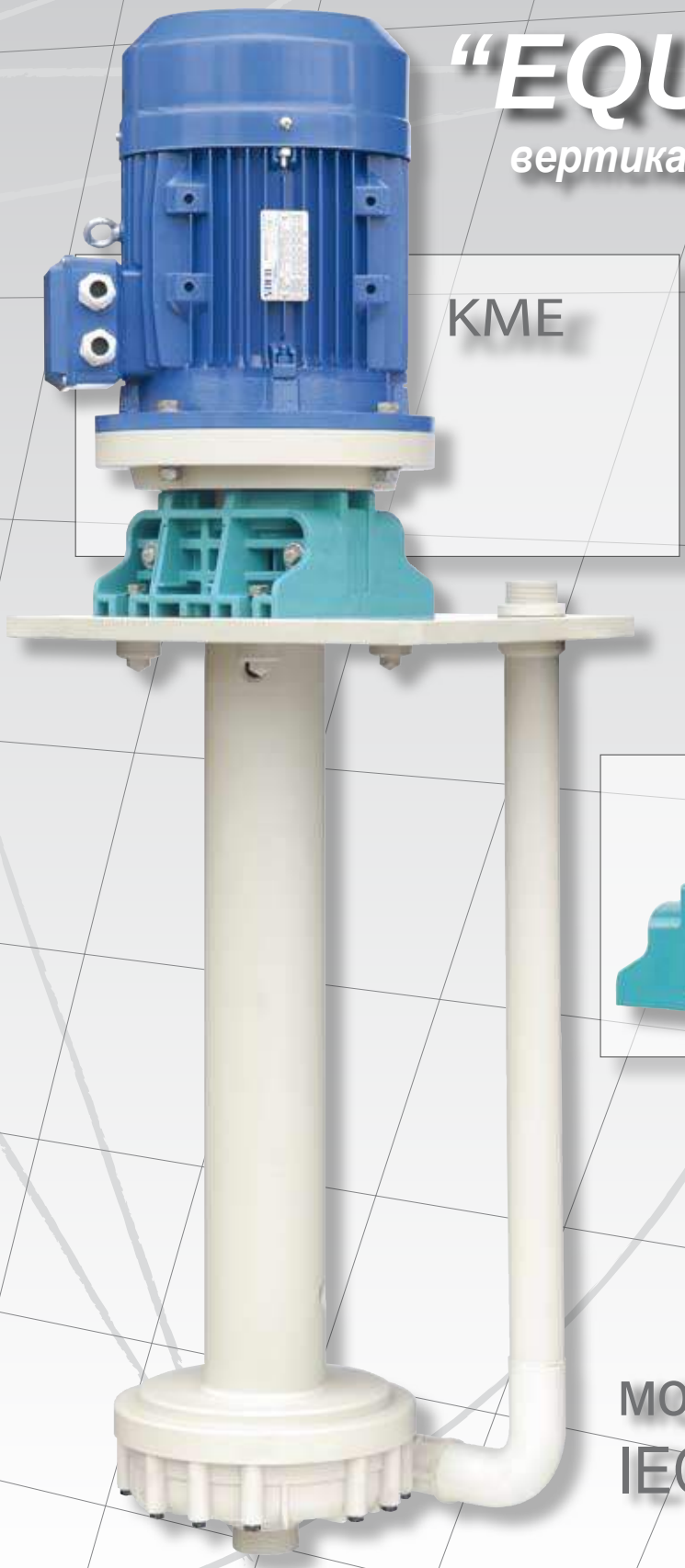

KME

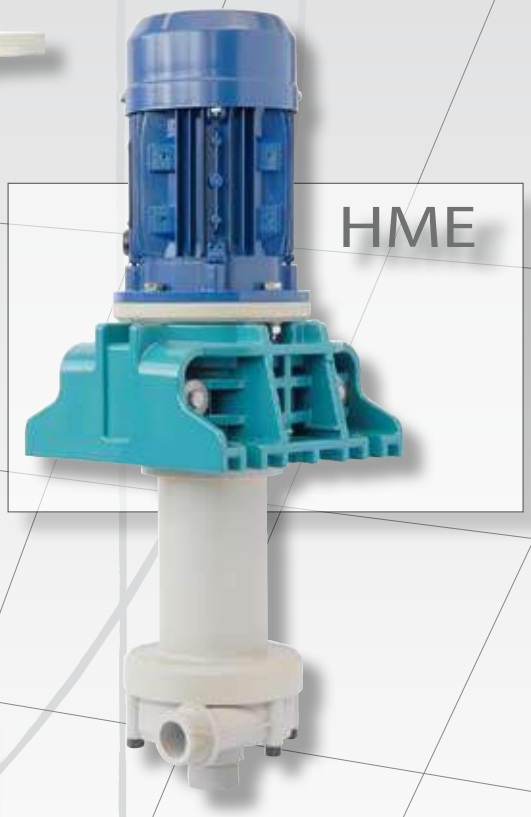

HME

моноблочные
IEC двигатели

Equipro

Насосы данной серии изготавливаются их химически стойких термопластов. По типу исполнения — это вертикальные, моноблочные центробежные насосы. В зависимости от модели, используется либо свободное выпускное отверстие, либо подающий патрубок. Основное применение данной серии — перекачивание агрессивных и коррозийных жидкостей.

Проточная часть насосов не содержит металлических частей, контактирующих с перекачиваемой жидкостью. Место соединения электродвигателя с насосной частью не требует какой-либо дополнительной герметизации для предотвращения утечек жидкости. При необходимости, применяется только система пароизоляции.

Конструкция насоса позволяет быстро получить доступ к любому основному узлу, что значительно упрощает проведение технического обслуживания. Каждая модель насоса, может оснащаться одним из 3-х типов двигателя с различной мощностью, для жидкостей с определённым удельным весом (двигатели типов N, P и S для жидкостей с удельным весом 1,1; 1,35 и 1,8).

Серия подразделяется на два основных направления – это насосы серий KME и HME. KME серия включает в себя насосы с длинной погружной части от 600 до 1500 мм, подшипниками скольжения для различных типов перекачиваемой жидкости (в том числе, для жидкостей с абразивными включениями). HME серия включает в себя насосы с длинной погружной части 275, либо 450 мм. Доступны версии для работы с кристаллизующимися жидкостями и для работы с сухим ходом.

Компания Argal работает в соответствии с ISO 9001:2000

KME серия

HME серия

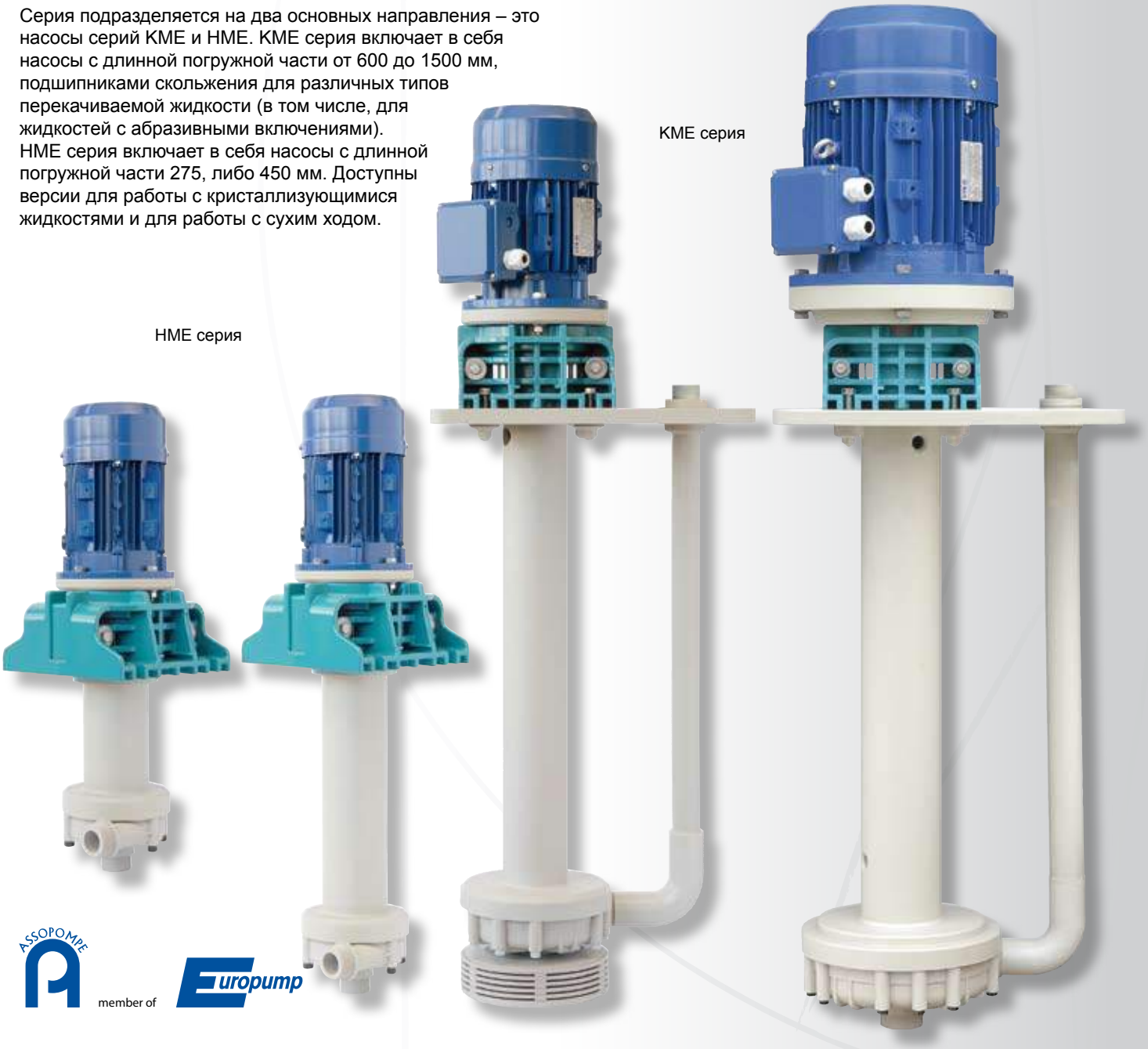

ASSOPOMPE member of Europump

Кривая производительности 2900 об/мин - 50 Гц

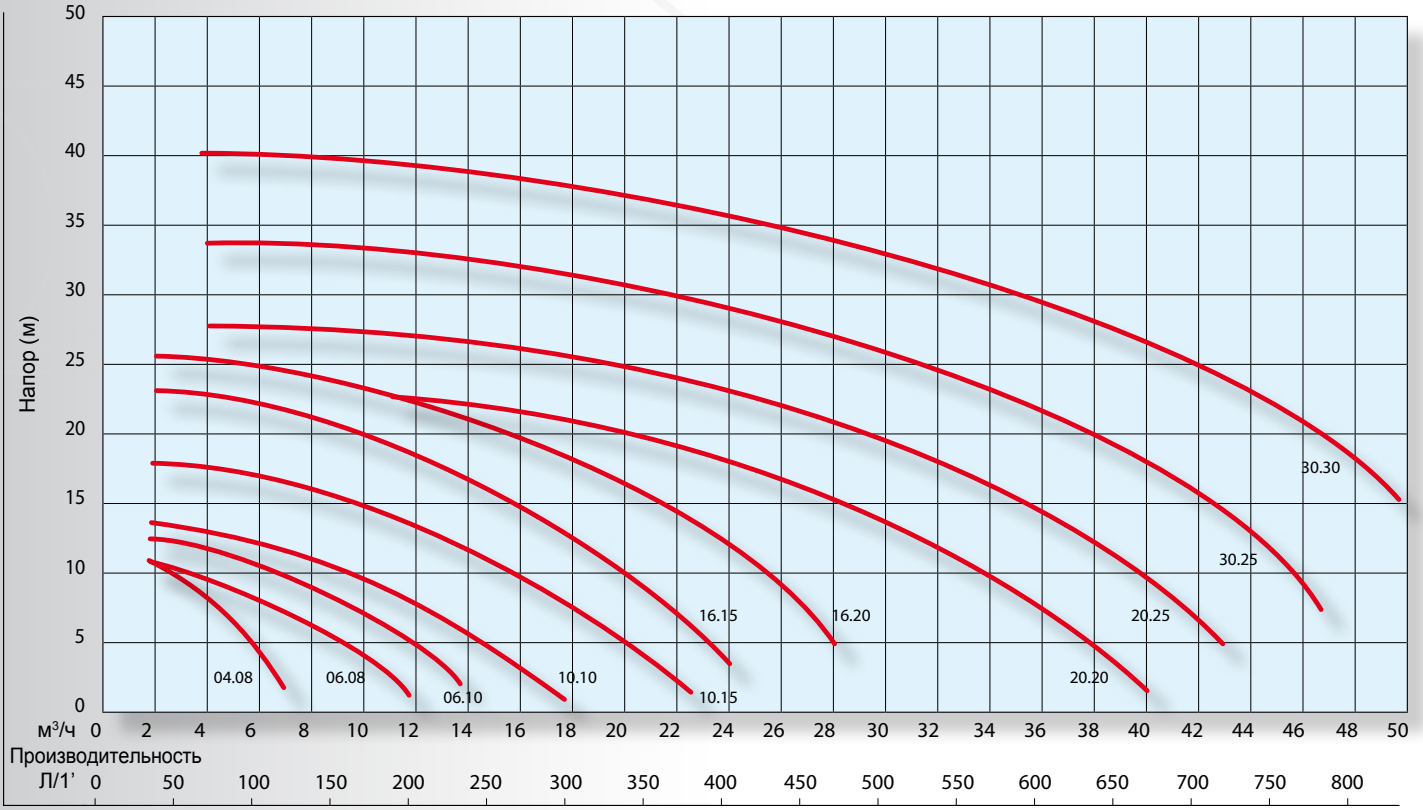

Примечание: результаты графиков верны для воды при 20°C, вязкости 1°E и удельном весе 1 кг/дм³.

Маркировка в данном каталоге	
GFR/PP	Полипропилен, армированный стекловолокном
CFF / PVDF	Поливинилиденфторид, усиленный углеволокном
PP	Полипропилен
PVDF	Поливинилиденфторид
E-CTFE	Этилен-хлортрифторэтилен
PTFE	Политетрафторэтилен
AL_2O_3	Оксидная керамика (оксид алюминия)
SiC	Карбид кремния
FKM	Фторкаучук
EPDM	Этилен-пропиленовый каучук

Конструкция

табл. 1

Версия	WR	FC
Корпус	GFR/PP	CFF/PVDF
Импеллер		E-CTFE
Суппорт		GFR/PP
Опорная плита	PP	
Вал	Steel	
Покрытие вала	PP	PTFE
Погр. колонна		PVDF
Сальник	FKM/EPDM	
Погр. болты	PVDF	
Болты	Stainless steel	

Технические данные

табл. 2

	Максимальная рабочая температура (°C)						
	HME		KME				
Погружная часть (мм)	275	450	600	800	1000	1250	1500
Версия / Серия	HME		KME				
WR	70				65	55	50
FC	90				85	75	65
	Допустимая температура окружающей среды (°C)						
WR	0 ÷ +40						
FC	-10 ÷ +40						0 ÷ +40

Спецификация двигателя

табл. 3

		04.08			06.08			06.10			10.10			10.15			16.15			16.20			20.20			20.25			30.25			30.30		
		N	P	S	N	P	S	N	P	S	N	P	S	N	P	S	N	P	S	N	P	S	N	P	S	N	P	S	N	P	S	N	P	S
Мощность	кВт	/	0.37	0.55	0.37	0.55	0.75	0.55	0.75	1.1	0.75	1.1	1.5	1.1	1.5	2.2	1.5	2.2	3	2.2	3	4	3	4	5.5	4	5.5	7.5	5.5	7.5	/	7.5	/	/
Размер	IEC	/	71A	71B	71A	71B	80A	71B	80A	80B	80A	80B	90S	80B	90S	90L	90S	90L	100	90L	100	112	100	112	132SA	112	132SA	132SB	132SA	132SB		132SB		
Фазы	n°	3 фазы (все модели) — 1 фаза (< 3 кВт)																																
Напряжение	В	400 ± 5% 50 Гц - 220 ± 5% 50 Гц																																
Защита	IP	55																																

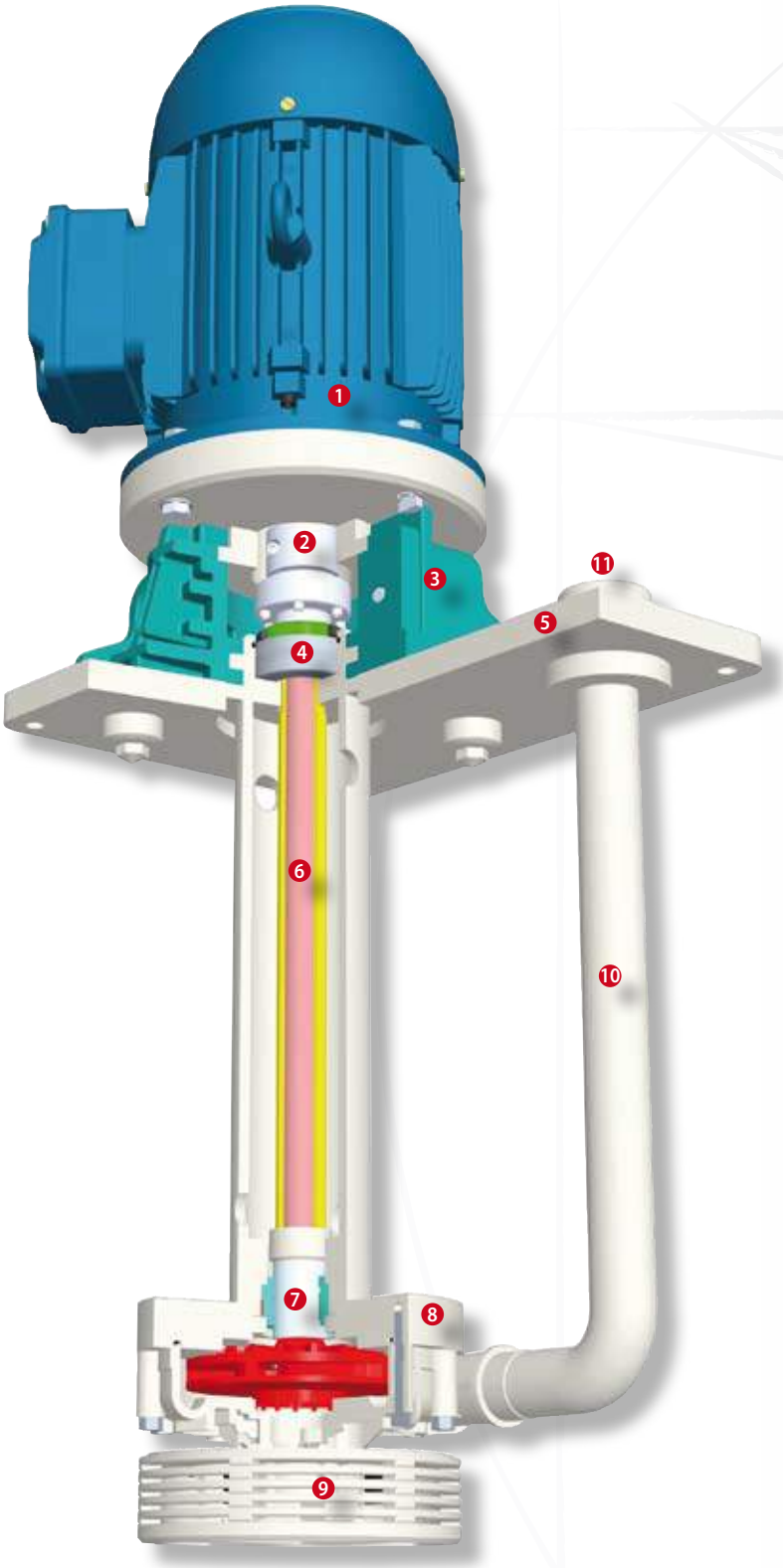

Насосы серии **KME** предназначены для стационарной установки на ёмкости. В зависимости от устанавливаемого двигателя, насосы могут перекачивать жидкости с удельным весом до 2 кг/дм^3, вязкостью до 75 сСт и максимальной температурой, указанной в таблице 2.

Стандартная длина насоса (мм) **табл. 4**

WR	600	800	1000	1250	1500
FC					

Основные компоненты

1 Электродвигатель.

2 Муфта, соединяющая вал и двигатель.

3 Базовый кронштейн из усиленного полимера. Состоит из двух частей, что упрощает обслуживание насоса и двигателя. Может выступать в качестве опоры насоса.

4 Уплотнение системы пароизоляции.

5 Опорная плита из термопласта.

6 Вал насоса из стали, покрытый защитной оболочкой из термопластика.

7 Подшипники скольжения. Доступные следующие комбинации используемых материалов:
PTFE/стекло и керамика - для общего использования.
Карбид кремния - для жидкостей с твёрдыми включениями и в ситуациях, когда требуется большая химическая стойкость.

8 Корпус насоса и импеллер. Изготовлены из материалов с высокой химической стойкостью. Версий WR и FC, оснащаются корпусом насоса и импеллером из усиленных стекловолокном, либо углеродным волокном материалов.

9 Нижний фильтр (3 мм). Доступен по запросу.

10 Подающий патрубок.

11 Присоединения
- для WR (полипропилен) версии - резьба, по запросу NPT или ISO/ANSI фланец;
- для FC (PVDF) версии ISO или ANSI фланец.

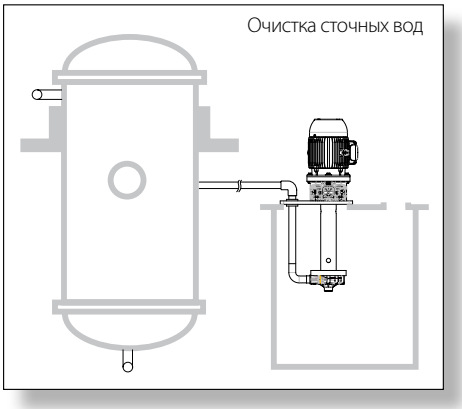

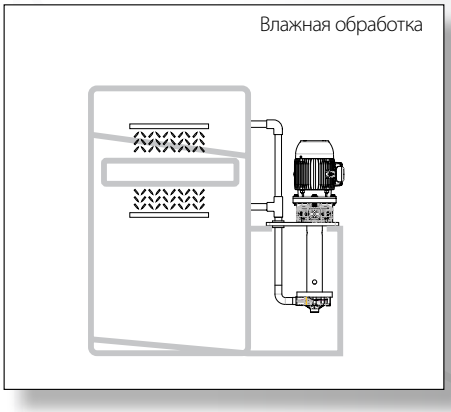

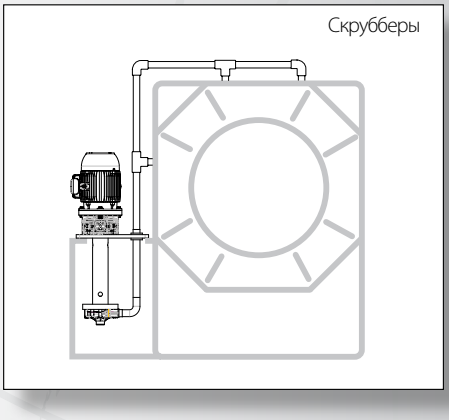

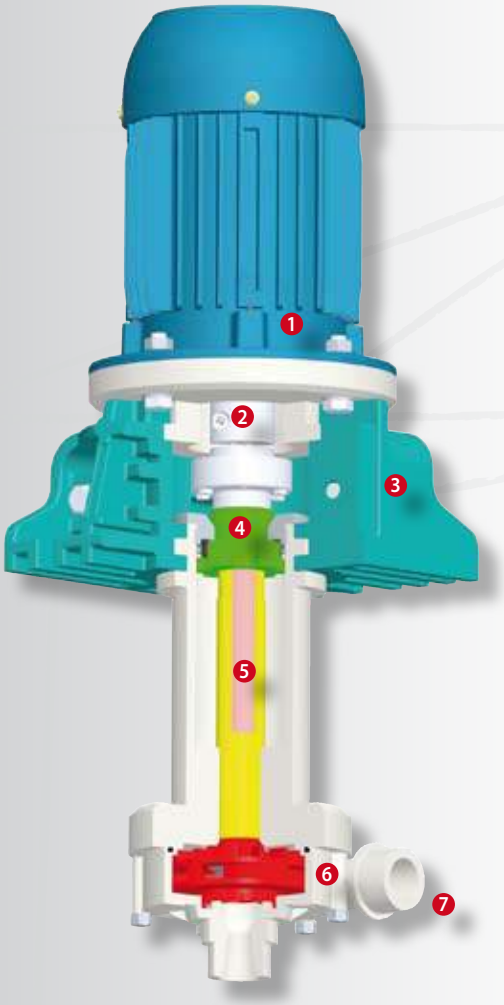

Насосы серии **HME** предназначены для стационарной установки на ёмкости и для внешней установки. Во втором случае, между насосом и ёмкостью, необходимо установить сливную трубу, как это показано на рисунке «A».

Стандартная длина насоса (мм) **табл. 5**

WR	275	450
FC		

Основные компоненты

1 Электродвигатель.

2 Муфта, соединяющая вал и двигатель.

3 Базовый кронштейн из усиленного полимера. Состоит из двух частей, что упрощает обслуживание насоса и двигателя. Может выступать в качестве опоры насоса.

4 Уплотнение системы пароизоляции (до 60 mbar).

5 Вал насоса из стали, покрытый защитной оболочкой из термопластика.

6 Корпус насоса и импеллер. Изготовлены из материалов с высокой химической стойкостью. Версий WR и FC, оснащаются корпусом насоса и импеллером из усиленных стекловолокном, либо углеродным волокном материалов.

7 Присоединения (без отводной трубки):
- резьба, по запросу NPT или ISO/ANSI фланец;

Присоединения (с отводной трубкой):
- для WR (полипропилен) версии - резьба, по запросу NPT или ISO/ANSI фланец;
- для FC (PVDF) версии ISO или ANSI фланец.

Опционально:
• Всасывающий фильтр (3 мм);
• Опорная плита из термопластика;
• Подающий патрубок.

рис. A

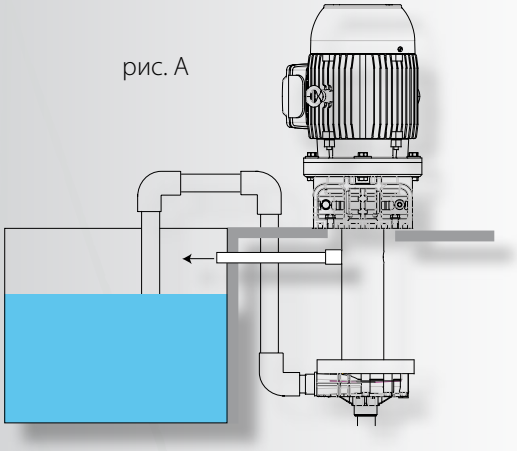

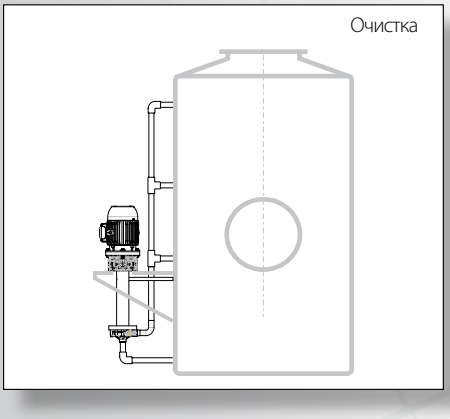

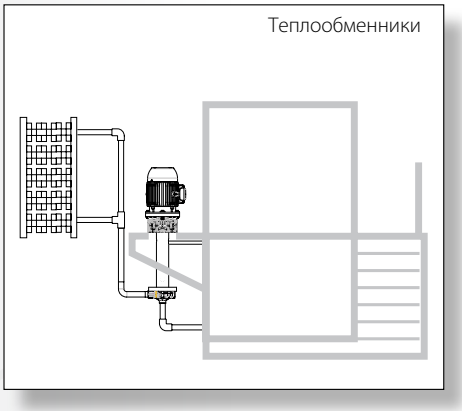

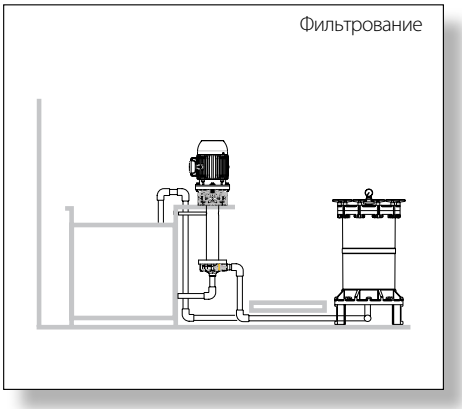

ИННОВАЦИИ

CLOSE-COUPLE PUMP WITH ELECTRIC MOTOR APPLICABLE WITHOUT DISASSEMBLING THE PUMP COMPONENTS

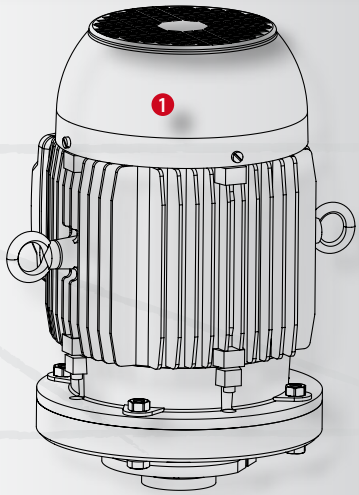

1 Стандартизированные электродвигатели (IEC, NEMA):
Нет двигателей с особым валом и фланцем
Различные варианты защиты и напряжения
Взрывозащищённые версии (E-exd).

2 Для данной серии насосов, компанией Argal было разработано новое жесткое соединение, состоящее из двух полумуфт. Благодаря его конструкции, центровка вала насоса происходит автоматически.

3 Опорный кронштейн, скрепляющий двигатель и корпус насоса, состоит из двух половинок, что значительно упрощает установку и обслуживание насоса.
В системах с ограниченным свободным пространством, опорный кронштейн заменяет собой опорную плиту.

4 Корпус насоса изготавливается литьём и доступен в двух материалах:
WR – основа данного материала - PP (полипропилен), усиленный стекловолокном, для повышения механической прочности и эксплуатационных качеств.
FC – основа данного материала - PVDF (поливинилиденфторид), усиленный углеродными волокнами, для повышения механической прочности и эксплуатационных качеств, без потери химической стойкости.

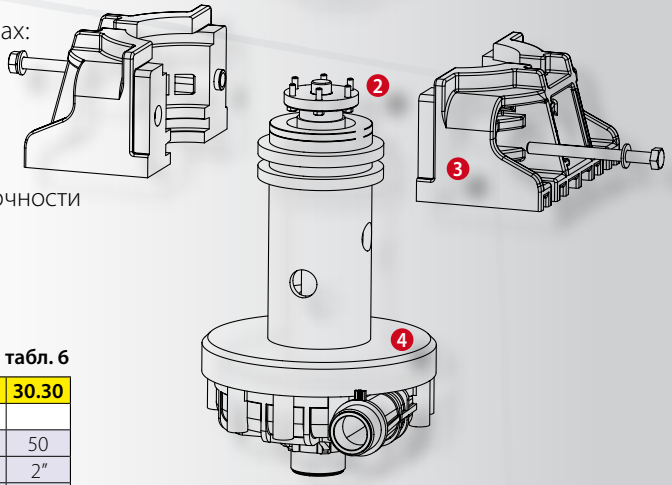

Присоединения **табл. 6**

		04.08	06.08	06.10	10.10	10.15	16.15	16.20	20.20	20.25	30.25	30.30
	Фланец											
DnA	ISO	25	32	32	40	40	40	40	50	50	50	50
	ANSI	1"	1"¼	1"¼	1"½	1"½	1"½	1"½	2"	2"	2"	2"
DnM.1	ISO	25	32	32	32	32	32	32	40	40	40	40
	ANSI	1"	1"¼	1"¼	1"¼	1"¼	1"¼	1"¼	1"½	1"½	1"½	1"½
DnM.2	ISO	20	20	25	25	25	32	32	40	40	40	40
	ANSI	¾"	¾"	1"	1"	1"	1"¼	1"¼	1"½	1"½	1"½	1"½
	Резьба											
DeA	BSP / NPT	1"	1"¼	1"¼	1"½	1"½	1"½	1"½	2"	2"	2"	2"
DeM.1	BSP / NPT	1"	1"¼	1"¼	1"¼	1"¼	1"¼	1"¼	1"½	1"½	1"½	1"½
DeM.2	BSP / NPT	¾"	¾"	1"	1"	1"	1"¼	1"¼	1"½	1"½	1"½	1"½

Расшифровка кода насоса **табл. 7**

KME	16.20 N	WR	V	1000	E	N	2,2	N	B
Серия	Модель	Исполнение N - normal P - Powered S - Strong pow.	См. табл. материалов	V = FKM E = EPDM	Длинна насоса	E = IEC U = NEMA	N= std S=V. special E=Ex/Proof. O=No motor	Мощность двигателя	N=PTFE/Al_2O_3 X=Sic/Sic	B = BSP N = NPT Z = ISO-ANSI-JIS
Серия	Модель	Исполнение	Версия	О-образное уплотнение	мм	Стандарт двигателя	Двигатель	кВт	Внутр. структура	Присоед.
KME	04.08, 06.08, 06.10, 10.10, 10.15, 16.15, 16.20, 20.20, 20.25, 30.25, 30.30	N, P, S	WR, FC	V, E	600, 800, 1000, 1250, 1500	E, U	N, S, E, O	0,37, 055, 0,75, 1,1, 1,5, 2,2, 3, 4, 5,5, 7,5	N, X	B, N, Z

Расшифровка кода насоса **табл. 8**

HME	10.10 P	WR	V	275	BC	E	N	1,1
Серия	Модель	Исполнение N - normal P - Powered S - Strong pow.	См. табл. материалов	V = FKM E = EPDM	UNDER PLATE LENGHT	BC= BSP no plate NC= NPT no plate BP=BSP with plate NP=NPT with plate ZC=ISO-ANSI no plate ZP=SO-ANSI with plate	E = IEC U = NEMA	N= std S=V. special E=Ex/Proof. O=No motor	Мощность двигателя
Серия	Модель	Исполнение	Версия	О-образное уплотнение	мм	Присоед.	Стандарт двигателя	Двигатель	кВт
HME	04.06, 06.08, 06.10, 10.10, 10.15, 16.15, 16.20, 20.20, 20.25, 30.25, 30.30	N, P, S	WR, FC	V, E	275, 450	BC, NP, NC, ZC, BP, ZP	E, U	N, S, E, O	0,37, 055, 0,75, 1,1, 1,5, 2,2, 3, 4, 5,5, 7,5

Размеры

табл. 9

модель		IEC	KA ISO - ANSI	dxz ISO - ANSI	KM.1 ISO - ANSI	dxz.1 ISO - ANSI	KM.2 ISO - ANSI	dxz.2 ISO - ANSI	a1	a1.1	h2	h2.1	Q	V	E	R min	H	A	B	f	g	m	n	T max (*)
04.08	N	/	85 - 79	14x4 - 16x4	85 - 79	14x4 - 16x4	75 - 70	14x4 - 16x4	62	70	100	108	50	73	190	130	HME 275 - 450 KME 600 - 800 -1000 - 1250 - 1500	400	310	140	170	340	250	/
	P	71A																						235
	S	71B																						
06.08	N	71A	100 - 89	18x4 - 16x4	100 - 89	18x4 - 16x4							53		215						190			
	P	71B																						
	S	80A																						255
06.10	N	71B					85 - 79																	235
	P	80A																						255
	S	80B																						
10.10	N	80A	110 - 98						67	67	130	130	75	103	222									
	P	80B																						
	S	90S																						300
10.15	N	80B																						255
	P	90S																						300
	S	90L																						330
16.15	N	90S																						300
	P	90L																						330
	S	100					100 - 89	18x4 - 16x4																350
16.20	N	90L																						330
	P	100																						350
	S	112																						360
20.20	N	100	125 - 121	18x4 - 19x4	110 - 98	18x4 - 16x4	110 - 98	18x4 - 16x4	70	70	160	160	96	135	252	250	HME 450 KME 600 - 800 -1000 1250 - 1500	460	340	165	220	390	280	350
	P	112																						360
	S	132SA																						410
20.25	N	112																						360
	P	132SA																						410
	S	132SB																						
30.25	N	132SA																						
	P	132SB																						
	S	/																						/
30.30	N	132SB																						410
	P	/																						/
	S	/																						/

(*) может отличаться для двигателей различных производителей

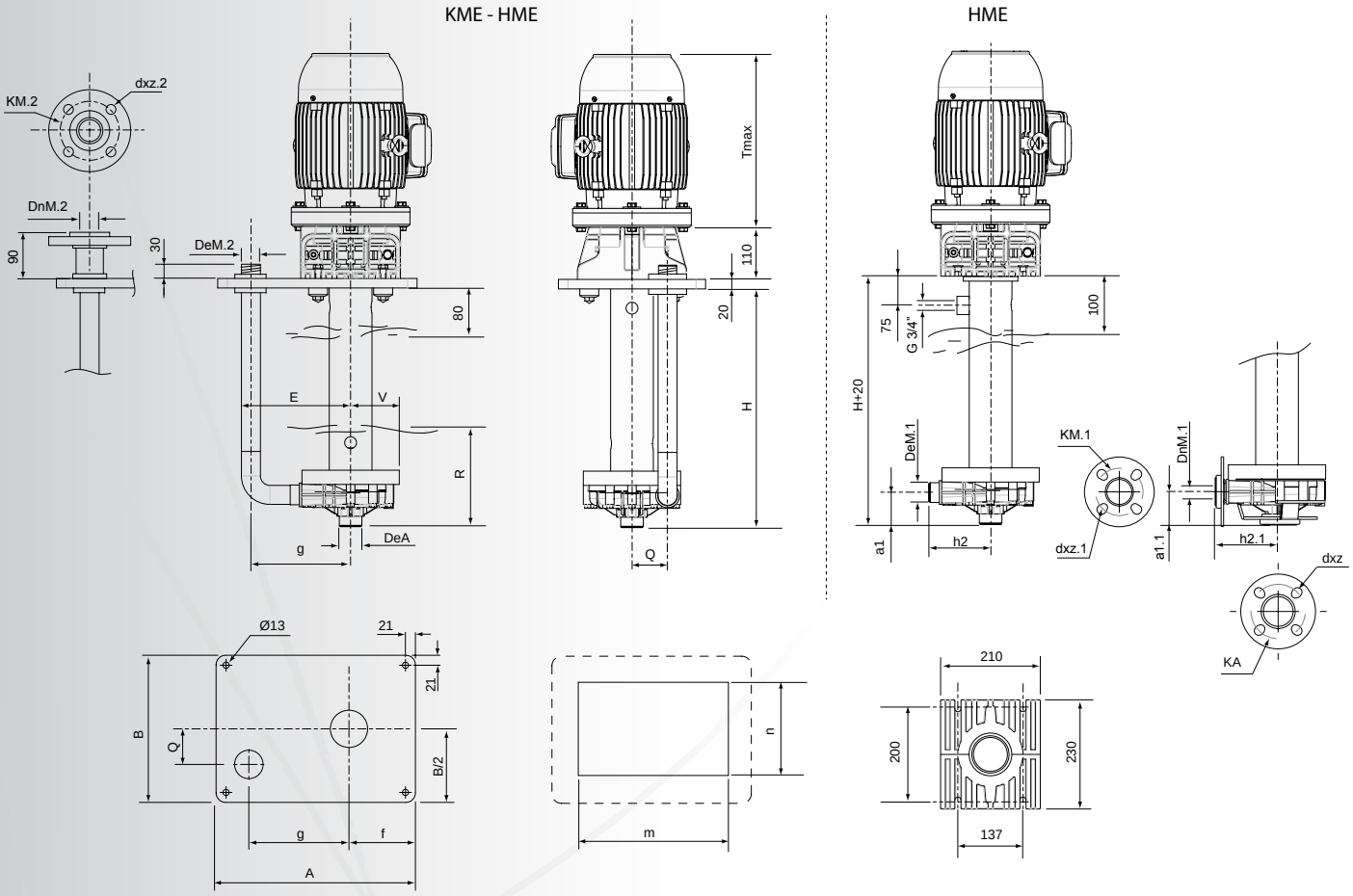

Member of AIB
associazione
industriale
Bresciana

Via Labirinto, 159 - 25125 BRESCIA - ITALY
Tel. +39.030.3507011 - Fax +39.030.3507077 - Export dpt. Tel. +39.030.3507033
Web: www.argal.it - E-mail: export@argal.it

It is the policy of ARGAL to always improve its products and the right is reserved to alter specifications at any time without prior notice.
No part of this publication may be reproduced in any form or any means.